ОДНОФАЗНЫЕ ТВЕРДОТЕЛЬНЫЕ РЕЛЕ
ARC-SAH48

Руководство по эксплуатации v. 2014-10-13 KLM-OVR-DVB

Однофазные твердотельные полупроводниковые реле серии ARC-SAH48 предназначены для бесконтактной коммутации нагревательных элементов, ламп, сварочных агрегатов и других устройств. ARC-SAH48 управляются постоянным или переменным током в зависимости от модели. Приборы оснащены радиатором, который помогает эффективно рассеивать тепло.

ОСОБЕННОСТИ

- Высокое быстродействие, время переключения ≤ 10 мс.
- В сборе с радиатором.
- Полностью бесшумная работа.
- Индикация состояния входа и выхода.
- Отсутствие искрения и электрической дуги при коммутации.
- Не требует профилактических работ в процессе эксплуатации.
- Монтаж на DIN-рейку.

ТЕХНИЧЕСКИЕ ХАРАКТЕРИСТИКИ

Параметр	ARC-SAH4820		ARC-SAH4825		ARC-SAH4840		ARC-SAH4860	
	D	A	D	A	D	A	D	A
Ток нагрузки, А	20		25		40		60	
Напряжение нагрузки, В	~90...530		~40...530	~40...480	~40...530		~100...480	~40...480
Частота тока нагрузки, Гц	50/60							
Напряжение управления, В	=5...24	~90...280	=5...24	~90...280	=5...24	~90...280	=5...24	~90...280
Напряжение включения, В	≤ 1,2							
Ток утечки, мА	3							
Время переключения, мс	≤ 1							
Диэлектрическая прочность	~2,5 кВ, 50 Гц/1 мин							
Температура эксплуатации, °С	−40...+80							
Габаритные размеры, мм	102×23×99	87×36×108			89×46×111		91×69×125	
Вес, г	173	318			433		678	710

СХЕМЫ ПОДКЛЮЧЕНИЯ

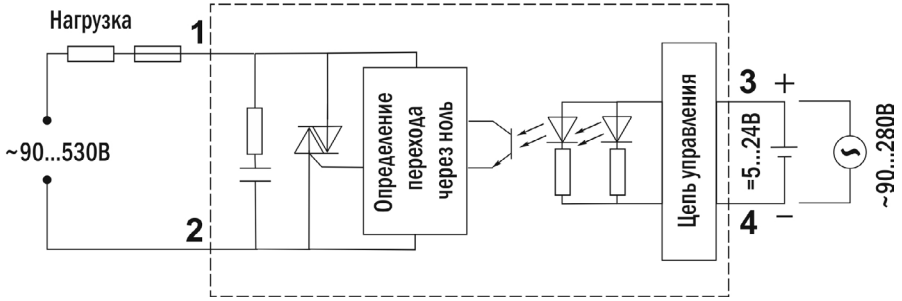

ARC-SAH4820

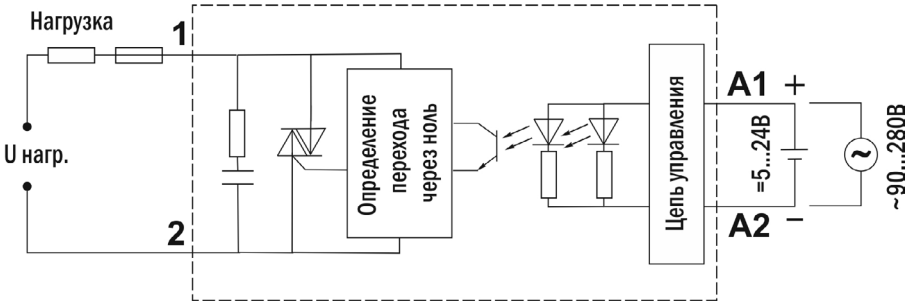

ARC-SAH4825/40/60

ГАБАРИТНЫЕ ЧЕРТЕЖИ

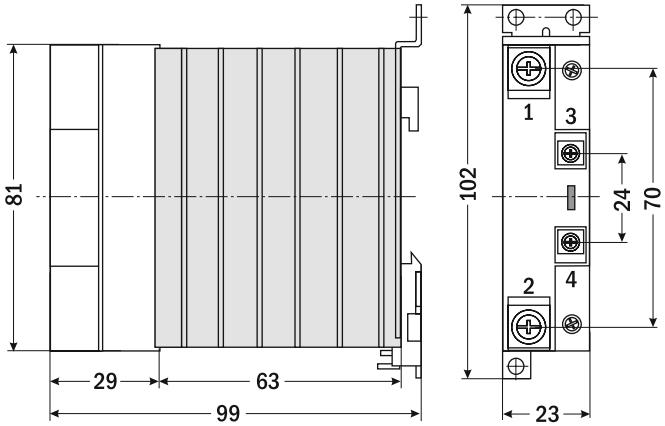

ARC-SAH4820D

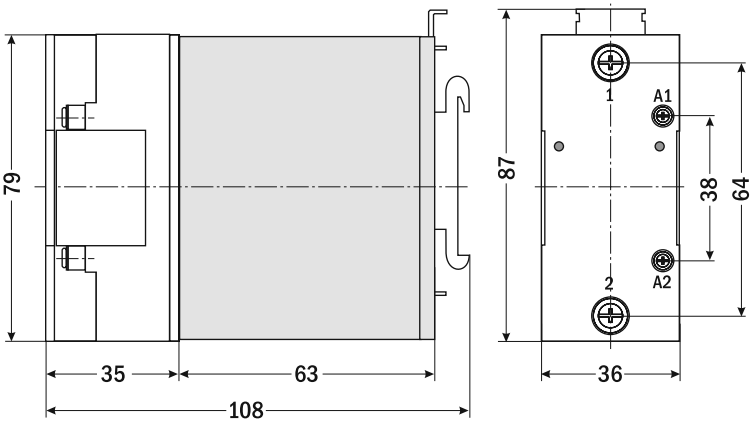

ARC-SAH4820A, ARC-SAH4825

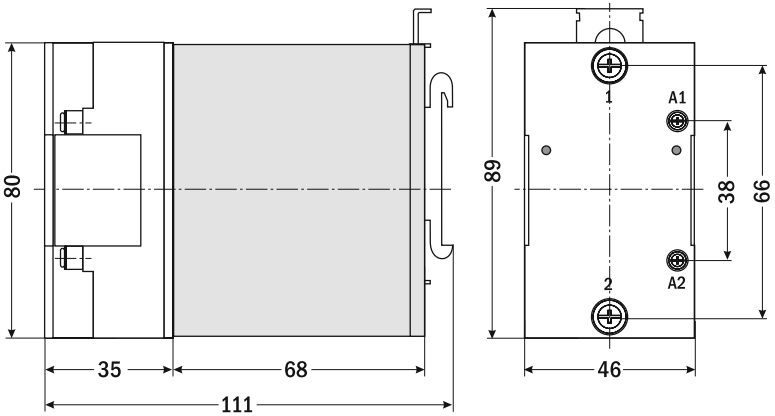

ARC-SAH4840

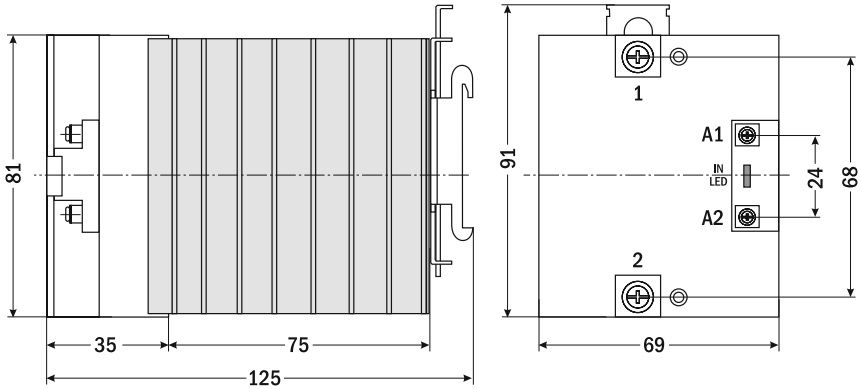

ARC-SAH4860

КОМПЛЕКТАЦИЯ

Наименование	Количество
1. Прибор	1 шт.
2. Руководство по эксплуатации	1 шт.

ГАРАНТИЙНЫЕ ОБЯЗАТЕЛЬСТВА

Гарантийный срок составляет 12 месяцев от даты продажи. Поставщик не несет никакой ответственности за ущерб, связанный с повреждением изделия при транспортировке, в результате некорректного использования, а также в связи с модификацией или самостоятельным ремонтом изделия пользователем.

195265, г. Санкт-Петербург, а/я 70
Тел./факс: (812) 327-32-74
Интернет-магазин: ARK5.RU

Дата продажи:

_____

М. П.

РЕЛЕ РЕАЛЬНОГО ВРЕМЕНИ

- Режим суточный или недельный.
- До 163 срабатываний в сутки.
- Задание времени событий с точностью до секунды.
- 1 управляющее реле ~10 А, 220 В.
- Источник питания =24 В.
- Монтаж: щитовой, настенный, может быть в корпусе табло СВТ-127.

Опции:

+ замена выходных реле на оптотранзисторные, оптосимисторные ключи или выход для управления твердотельным реле;
+ доп. логический вход (датчик освещенности);
+ дополнительное реле.

ВЕХА-РВ-Н

- Питание:
  ~(85...245) В
  =(12...40) В

ВЕХА-РВ-Щ

- Питание:
  ~(85...245) В,
  =(12...40) В

ARCOM-TS-4848

- Суточный/недельный таймер
- Реле ~5 А, 250 В
- Питание ~110...240 В; =24 В
- Монтаж на DIN-рейку
- RS-232/485/422